Schaltschema Hausstation mit indirektem Anschluss

- konventionelle Bauweise -

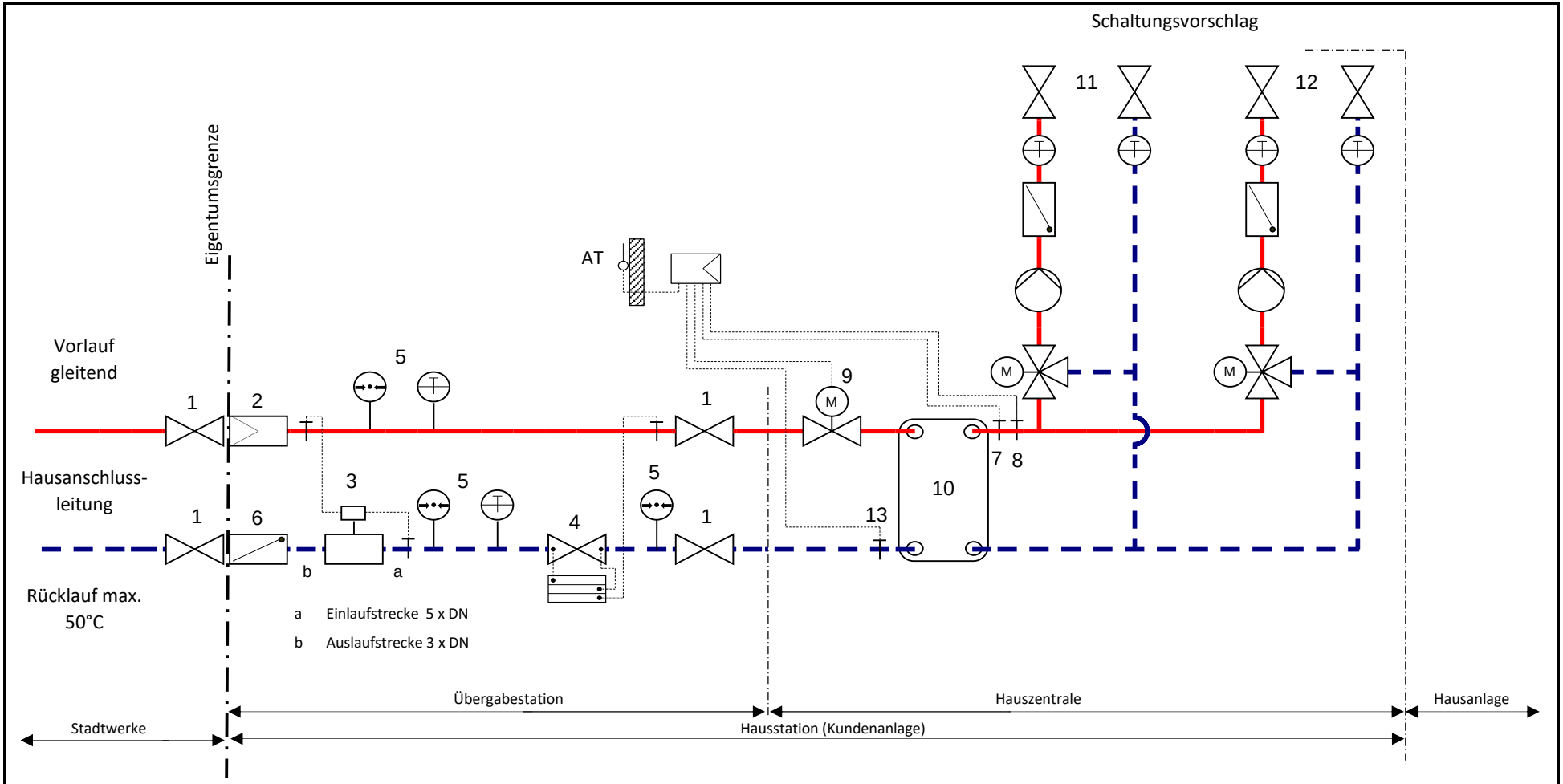

1 Absperrarmatur
2 Schmutzfänger
3 Wärmemengenzähler (STWSW)
4 Durchfluss- und Differenzdruckregler
5 Manometer/Thermometer
6 Rückschlagventil
7 Sicherheitstemperaturwächter
8 Temperaturfühler
9 Motorregelventil mit Notstellfunktion
10 Wärmeübertrager
11 Heizkreis, HK
12 Warmwasserbereitung
13 Rücklauftemperaturbegrenzung